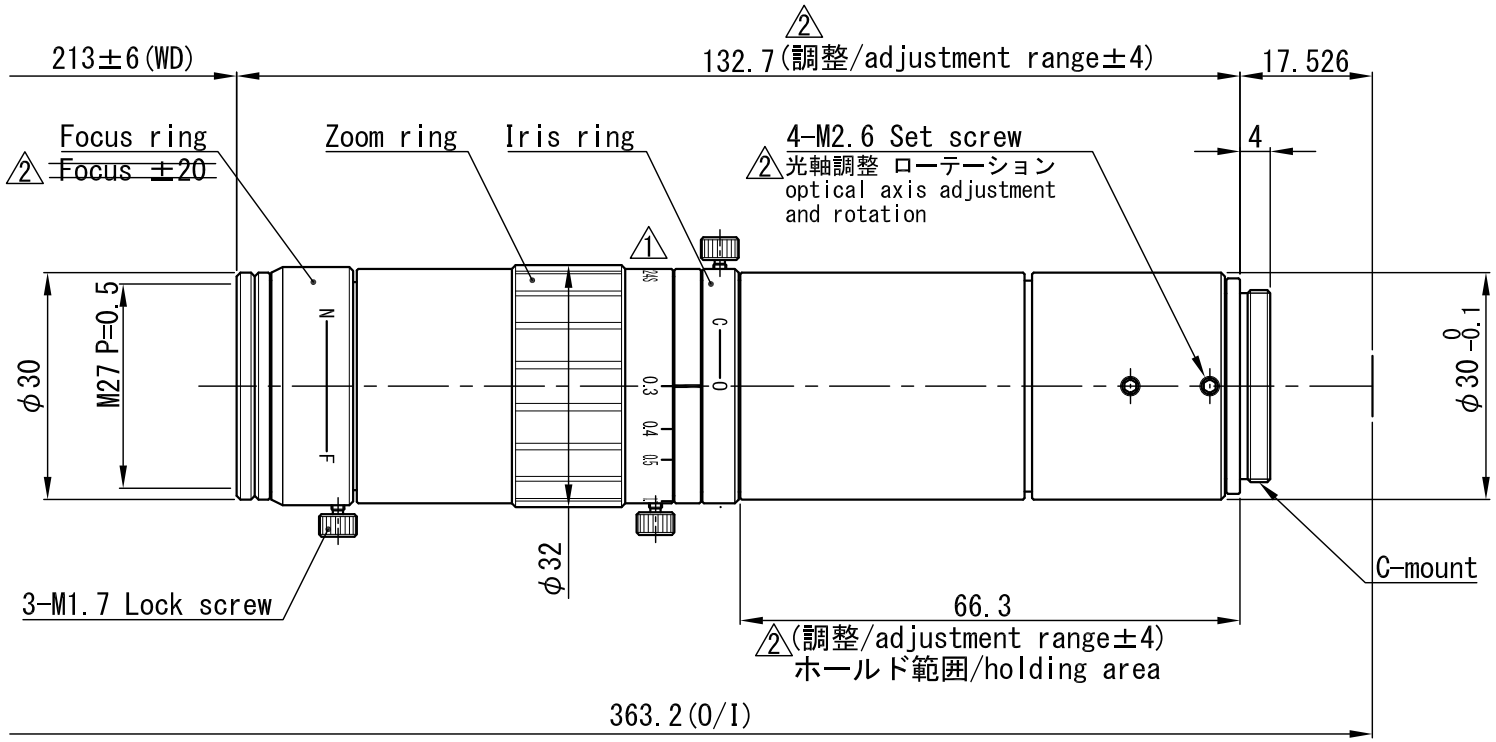

△×				APPROVED	CHECKED	MATERIAL 材料		–		CHAMFER 一般面取		–		QUANTITY 個数	
△×				T.A.	T.A.	TREATMENT 処理		–		FINISHING 仕上		–		–	
△×						TREATMENT CONTACT 処理接点		–		DECENTRATION 偏芯		–			
2△×4	Focus ±20 削除 / 表記変更	'19.03.03	T.F.	DESIGNED	DRAWN	OVER 250 UP TO 1000	±0.3	±0.5	±1.0	±0.2	UNIT(mm)	ANGLE 角度	METHOD 図法	REMARK 適用（機種名）	
1△×1	彫刻変更(型式修正)	16.10.06	M.M.	T.A.	T.T.	OVER 63 UP TO 250	±0.2	±0.3	±0.6	±0.15		–		VSZ-M0324S	
						OVER 16 UP TO 63	±0.1	±0.2	±0.4	±0.1	SCALE	1 / 1	NAME	DRAWING / 外観図	
NO.×箇所	REVISION 訂正事項	DATE	NAME			OVER 0 UP TO 16	±0.05	±0.1	±0.2	±0.1	DATE	'11.04.21	DRAW NO.	ODMZ0074D3	
						TOLERANCES	A	B	C	S					