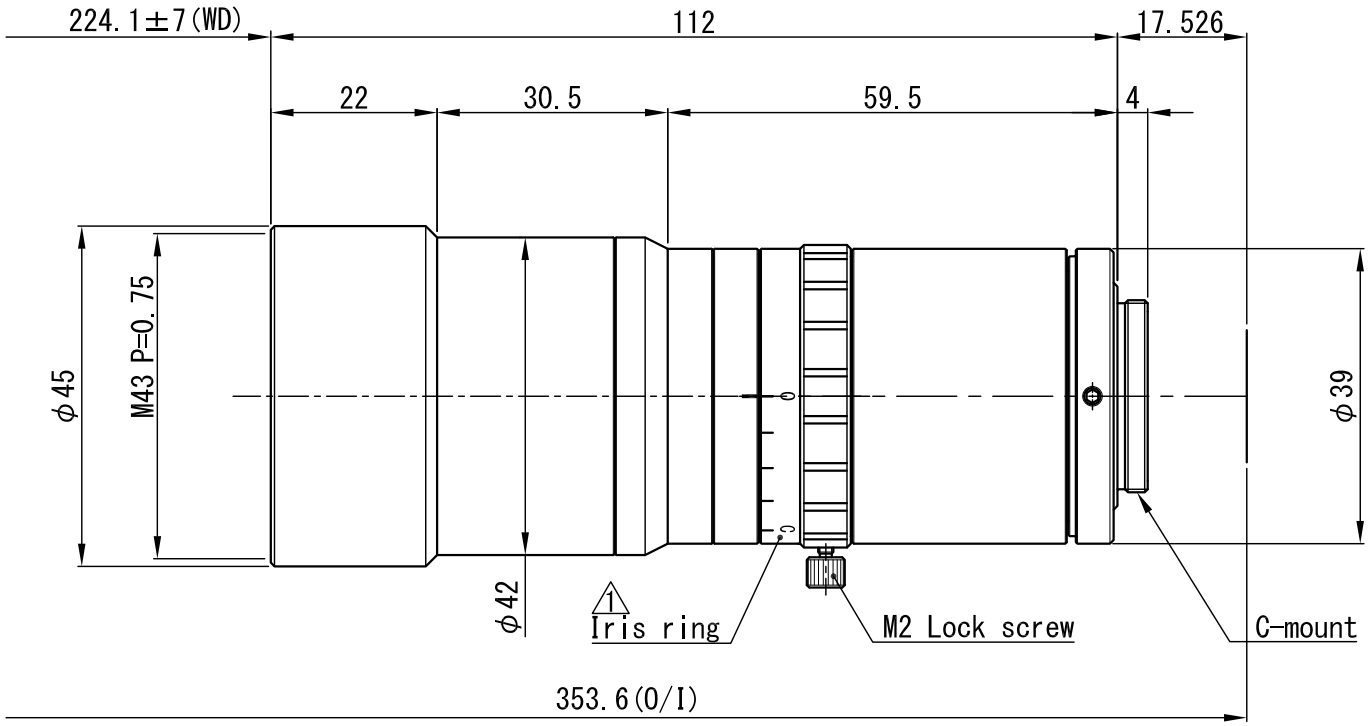

△×				APPROVED	CHECKED	MATERIAL 材料		–		CHAMFER 一般面取		–		QUANTITY 個数		
△×						TREATMENT 処理		–		FINISHING 仕上		–				
△×				T.A.	T.A.	TREATMENT CONTACT 処理接点		–		DECENTRATION 偏芯		–		–		
△×				DESIGNED	DRAWN	OVER 250 UP TO 1000	±0.3	±0.5	±1.0	±0.2	UNIT(mm)	ANGLE 角度	METHOD 図法	REMARK 適用（機種名）		
△×						OVER 63 UP TO 250	±0.2	±0.3	±0.6	±0.15		–		TEC03/S		
1× 1	Iris ring表記追加	'19.03.03	T.F.	T.A.	M.Y.	OVER 16 UP TO 63	±0.1	±0.2	±0.4	±0.1	SCALE	1/1	NAME	DRAWING/外観図		
NO.×箇所	REVISION 訂正事項	DATE	NAME			OVER 0 UP TO 16	±0.05	±0.1	±0.2	±0.1	DATE	'11.05.09	DRAW NO.	ODMC0258A2		
						TOLERANCES	A	B	C	S						