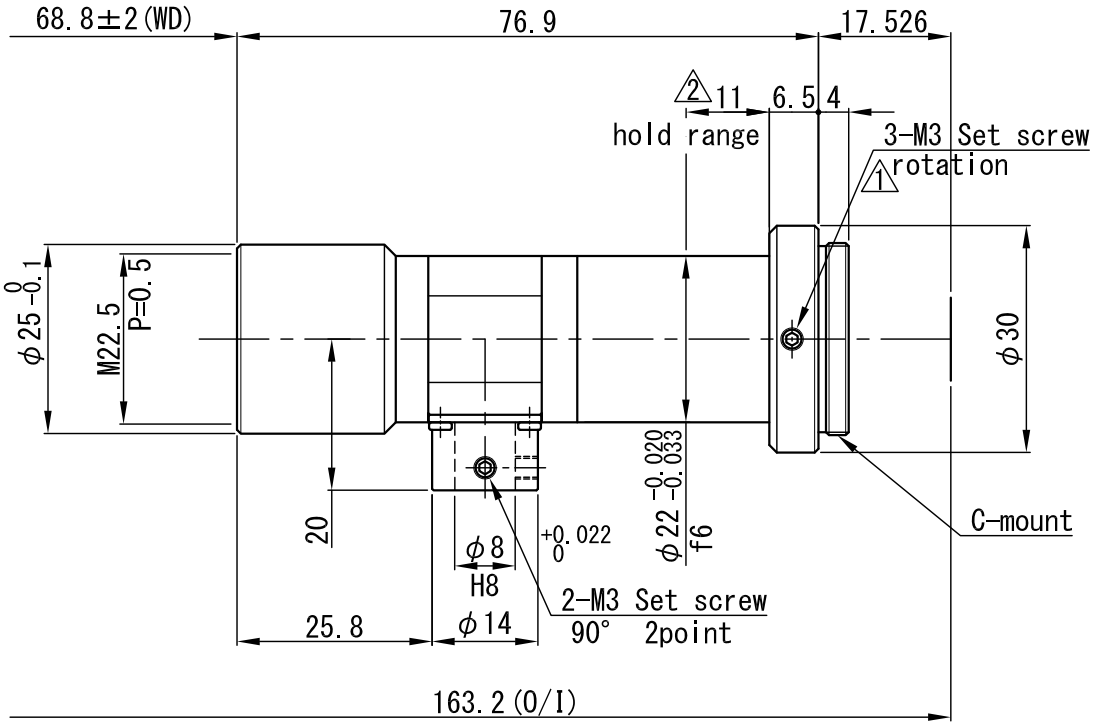

△×				APPROVED	CHECKED	MATERIAL 材料		–		CHAMFER 一般面取	–	QUANTITY 個数				
△×				T.A.	T.A.	TREATMENT 処理		–		FINISHING 仕上	–					
△×						TREATMENT CONTACT 処理接点		–		DECENTRATION 偏芯	–					
△2× 1	ﾎｰﾙﾄﾞ範囲追加	'20.10.06	R.H.	DESIGNED	DRAWN	OVER 250 UP TO 1000	±0.3	±0.5	±1.0	±0.2	UNIT(mm)	ANGLE 角度	METHOD 図法	REMARK 適用（機種名）		
△1× 1	rotation表記追加	'19.03.03	T.F.	T.A.	T.T.	OVER 63 UP TO 250	±0.2	±0.3	±0.6	±0.15		–		VS-TCH1-65C0		
NO.×箇所	REVISION 訂正事項	DATE	NAME			OVER 16 UP TO 63	±0.1	±0.2	±0.4	±0.1	SCALE	1 / 1	NAME	DRAWING / 外観図		
						OVER 0 UP TO 16	±0.05	±0.1	±0.2	±0.1	DATE	'11.04.27	DRAW NO.	ODTC0425A3		
						TOLERANCES	A	B	C	S						