Confidential

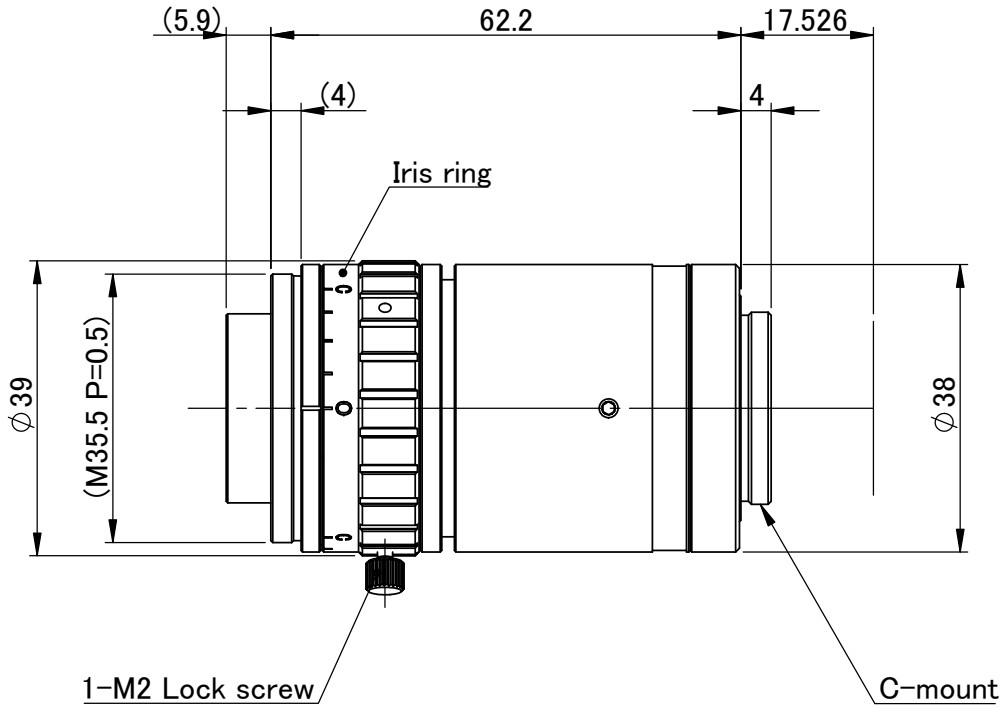

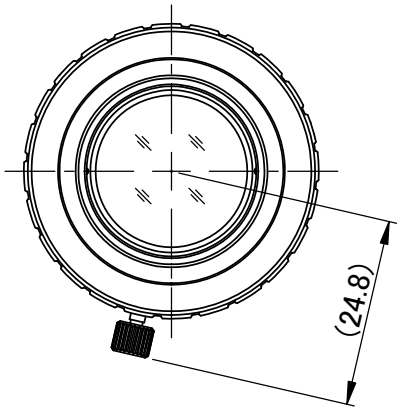

DRAFT

MATERIAL 材料	–	CHAMFER 一般面取	–
TREATMENT 処理	–	FINISHING 仕上	–
TREATMENT CONTACT 処理接点	–	DECENTRATION 偏芯	–

UNIT: mm　METHOD 図法

APPROVED	CHECKED	DESIGNED	DRAWN	TOLERANCE 一般公差	–	REMARK 適用(機種名)	VS-TLS-R80
				ANGLE 角度	–		
		鈴木(利)	鈴木(利)	SCALE	1:1	NAME	DRAWING/外観図
				DATE	'23.01.25	DRAW NO.	M2012A-A001

NO.× 箇所	REVISION 訂正事項	DATE	NAME
△×			