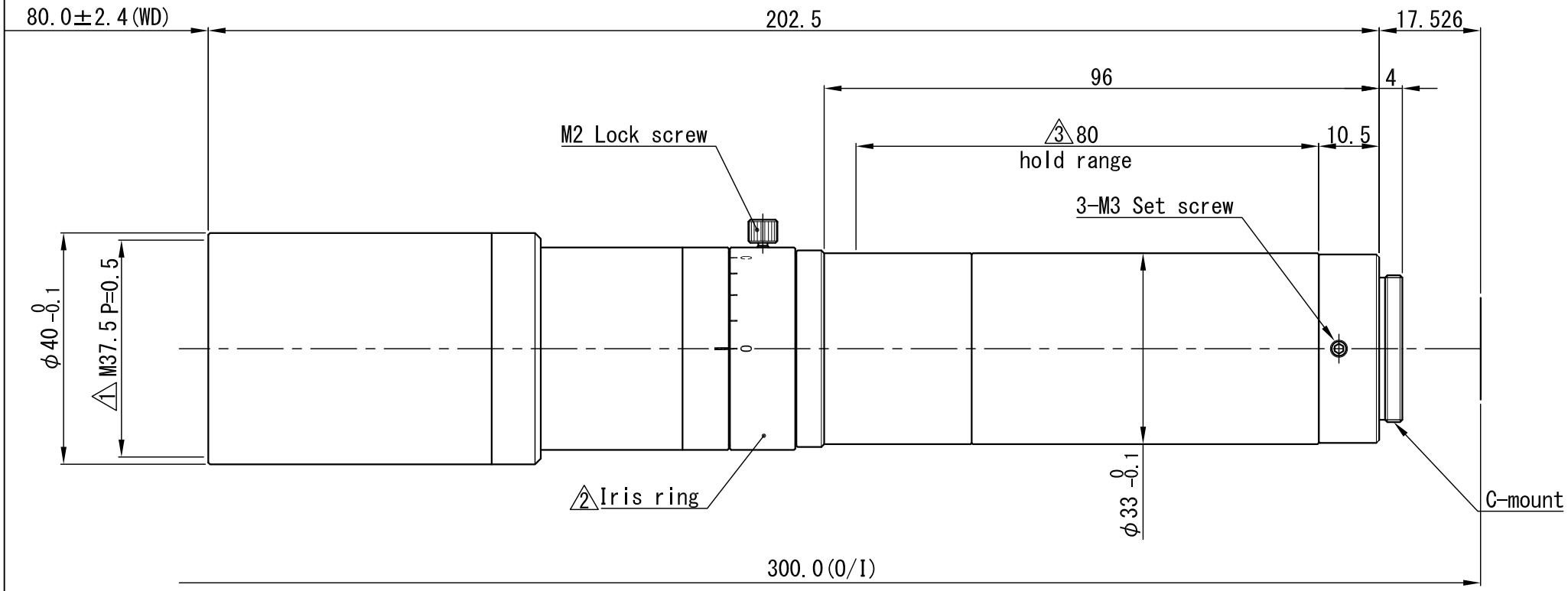

△×				APPROVED	CHECKED	MATERIAL 材料		–		CHAMFER 一般面取		–		QUANTITY 個数			
△×						TREATMENT 処理		–		FINISHING 仕上		–					
△3 × 1	ﾎｰﾙﾄﾞ範囲追加	'20.10.07	R.H.	T.A.	T.A.	TREATMENT CONTACT 処理接点		–		DECENTRATION 偏芯		–					
△2 × 1	操作リング表記追加	'20.06.30	T.F.	DESIGNED	DRAWN	OVER 250 UP TO 1000	±0.3	±0.5	±1.0	±0.2	UNIT(mm)	ANGLE 角度	METHOD 図法	REMARK 適用（機種名）			
△1 × 1	ﾌｨﾙﾀｰﾈｼﾞ径訂正	'19.12.09	T.T.	T.A.	T.T.	OVER 63 UP TO 250	±0.2	±0.3	±0.6	±0.15		–		VS-THV1.5-80/S			
						OVER 16 UP TO 63	±0.1	±0.2	±0.4	±0.1	SCALE	1 / 1	NAME	DRAWING/外観図			
NO.×箇所	REVISION 訂正事項	DATE	NAME			OVER 0 UP TO 16	±0.05	±0.1	±0.2	±0.1	DATE	'18.08.31	DRAW NO.	ODTC0600A4			
						TOLERANCES	A	B	C	S							