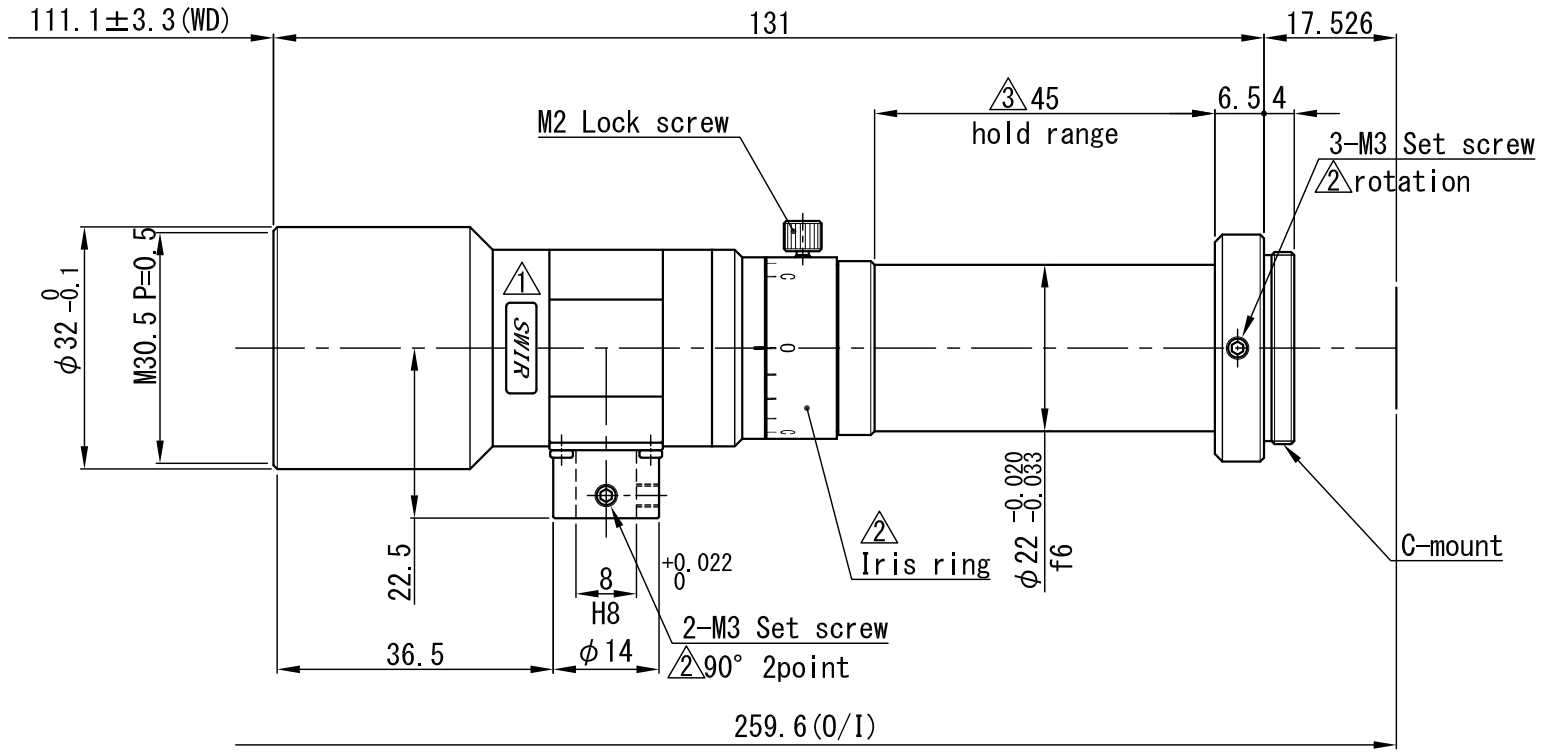

△×				APPROVED	CHECKED	MATERIAL 材料		–		CHAMFER 一般面取	–	QUANTITY 個数				
△×				T.A.	S.U.	TREATMENT 処理		–		FINISHING 仕上	–	–				
△3× 1	ﾎｰﾙﾄﾞ範囲追記	'20.10.08	R.H.			TREATMENT CONTACT 処理接点		–		DECENTRATION 偏芯	–					
△2× 3	rotation・Iris ring表記追加 同軸部注記追加	'20.06.30	T.F.	DESIGNED	DRAWN	OVER 250 UP TO 1000	±0.3	±0.5	±1.0	±0.2	UNIT(mm)	ANGLE 角度	METHOD 図法	REMARK 適用（機種名）		
△1× 1	SWIR用ラベル追記	'19.10.28	H.M.	S.U.	S.U.	OVER 63 UP TO 250	±0.2	±0.3	±0.6	±0.15		–		VS-THV1-110CO/S-SWIR		
NO.×箇所	REVISION 訂正事項	DATE	NAME			OVER 16 UP TO 63	±0.1	±0.2	±0.4	±0.1	SCALE	1 / 1	NAME	外観図 / DRAWING		
						OVER 0 UP TO 16	±0.05	±0.1	±0.2	±0.1						
						TOLERANCES	A	B	C	S	DATE	'17.11.22	DRAW NO.	ODTC0586A4		