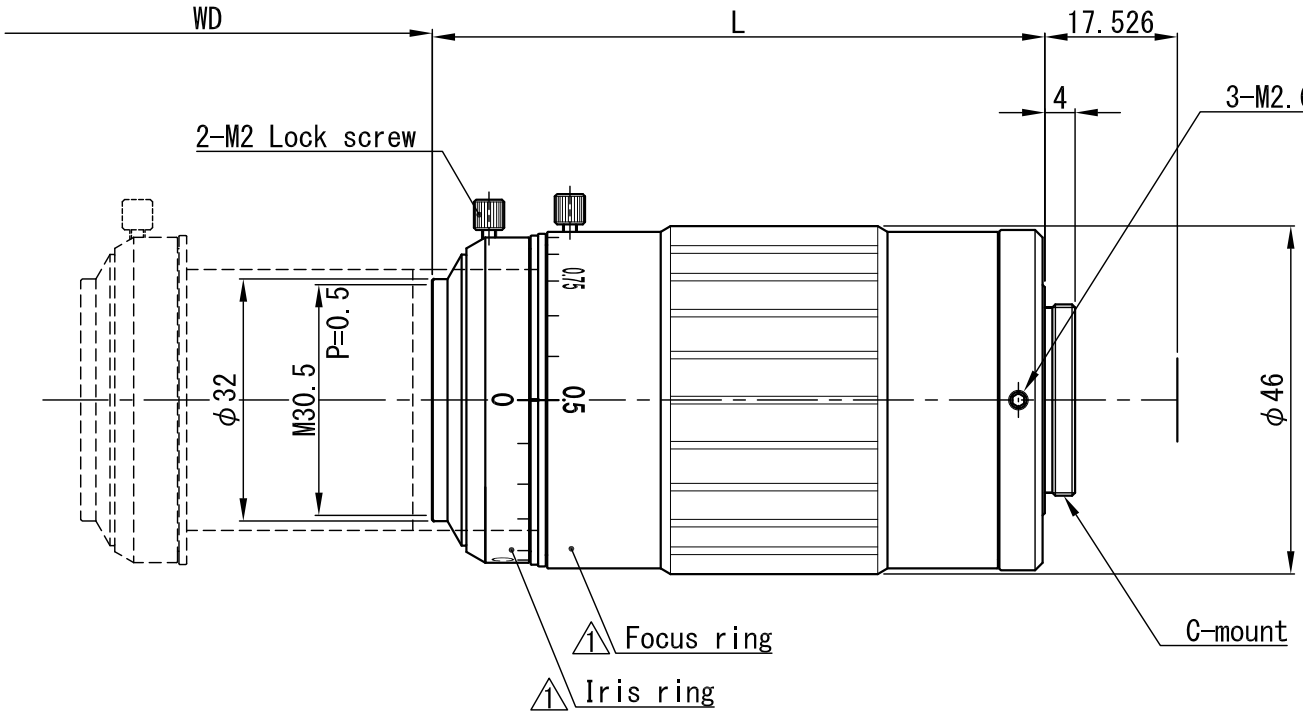

倍 率	WD	L
X0.5	171.7	81
X0.6	151.3	86.8
X0.7	136.7	92.9
X0.8	125.6	99.2
X0.9	117.1	105.3
X1.0	110.3	111.4
X1.1	104.6	117.6
X1.2	100	123.8
X1.3	95.9	130.1

NO.×箇所	REVISION 訂正事項	DATE	NAME
△×2	操作リング表記追加	'20.07.13	T.F.

APPROVED	CHECKED	DESIGNED	DRAWN
T.A.	T.A.	T.A.	M.Y.

MATERIAL 材料	−	CHAMFER 一般面取	−	QUANTITY 個数	−
TREATMENT 処理	−	FINISHING 仕上	−		
TREATMENT CONTACT 処理接点	−	DECENTRATION 偏芯	−		

OVER 250 UP TO 1000	±0.3	±0.5	±1.0	±0.2
OVER 63 UP TO 250	±0.2	±0.3	±0.6	±0.15
OVER 16 UP TO 63	±0.1	±0.2	±0.4	±0.1
OVER 0 UP TO 16	±0.05	±0.1	±0.2	±0.1
TOLERANCES	A	B	C	S

UNIT(mm)	ANGLE 角度	METHOD 図法	REMARK 適用（機種名）
	−		VS-TEC0513
SCALE	1 / 1	NAME	DRAWING / 外観図
DATE	'11.05.17	DRAW NO.	ODTC0144A2