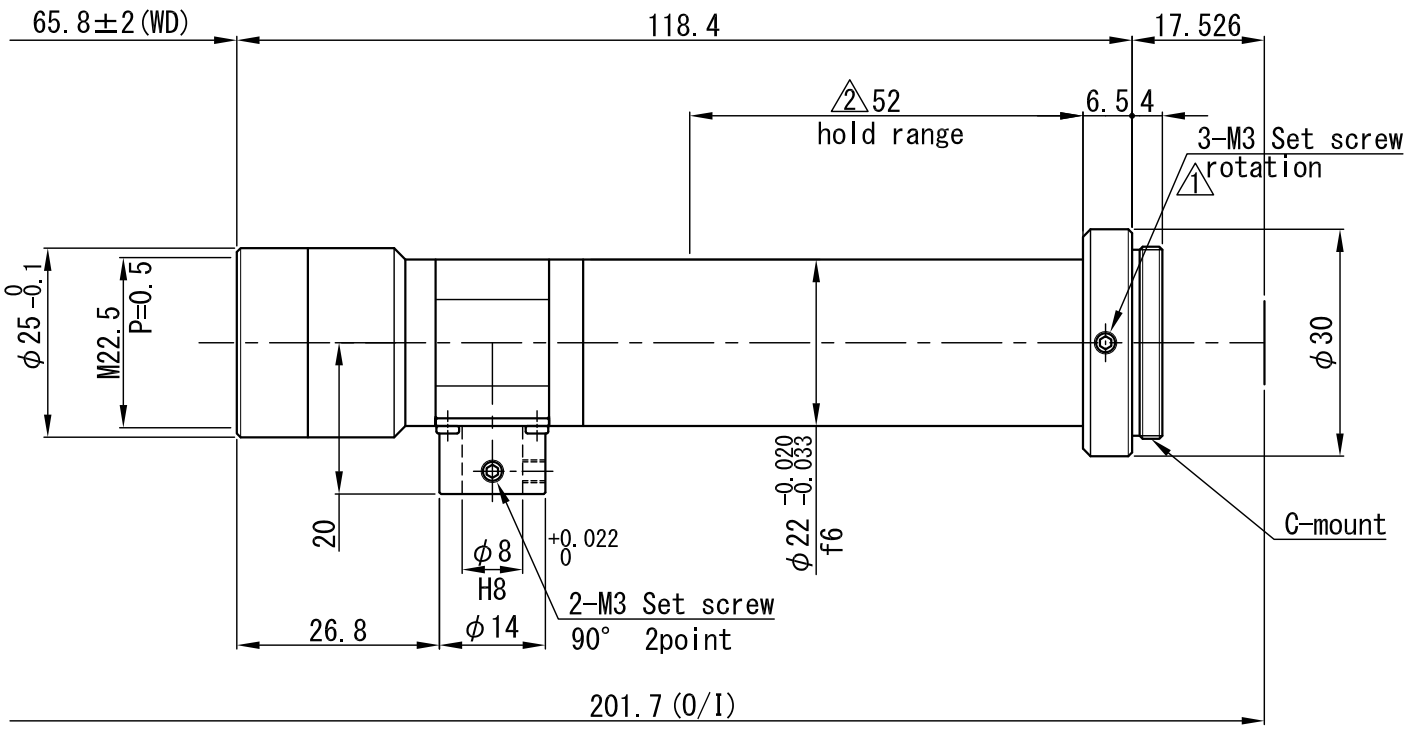

NO.×箇所	REVISION 訂正事項	DATE	NAME
△×1	ホールド範囲追加	'20.10.06	R.H.
△×1	rotation表記追加	'19.03.03	T.F.
△×			
△×			
△×			

APPROVED	CHECKED	DESIGNED	DRAWN
T.A.	T.A.	T.A.	T.T.

MATERIAL 材料	–	CHAMFER 一般面取	–	QUANTITY 個数	–
TREATMENT 処理	–	FINISHING 仕上	–		
TREATMENT CONTACT 処理接点	–	DECENTRATION 偏芯	–		

TOLERANCES	A	B	C	S
OVER 250 UP TO 1000	±0.3	±0.5	±1.0	±0.2
OVER 63 UP TO 250	±0.2	±0.3	±0.6	±0.15
OVER 16 UP TO 63	±0.1	±0.2	±0.4	±0.1
OVER 0 UP TO 16	±0.05	±0.1	±0.2	±0.1

UNIT(mm) | ANGLE 角度 – | METHOD 図法 | REMARK 適用（機種名） VS-TCH6-65CO

SCALE 1 / 1 | NAME DRAWING / 外観図

DATE '11.04.27 | DRAW NO. ODTC0429A3