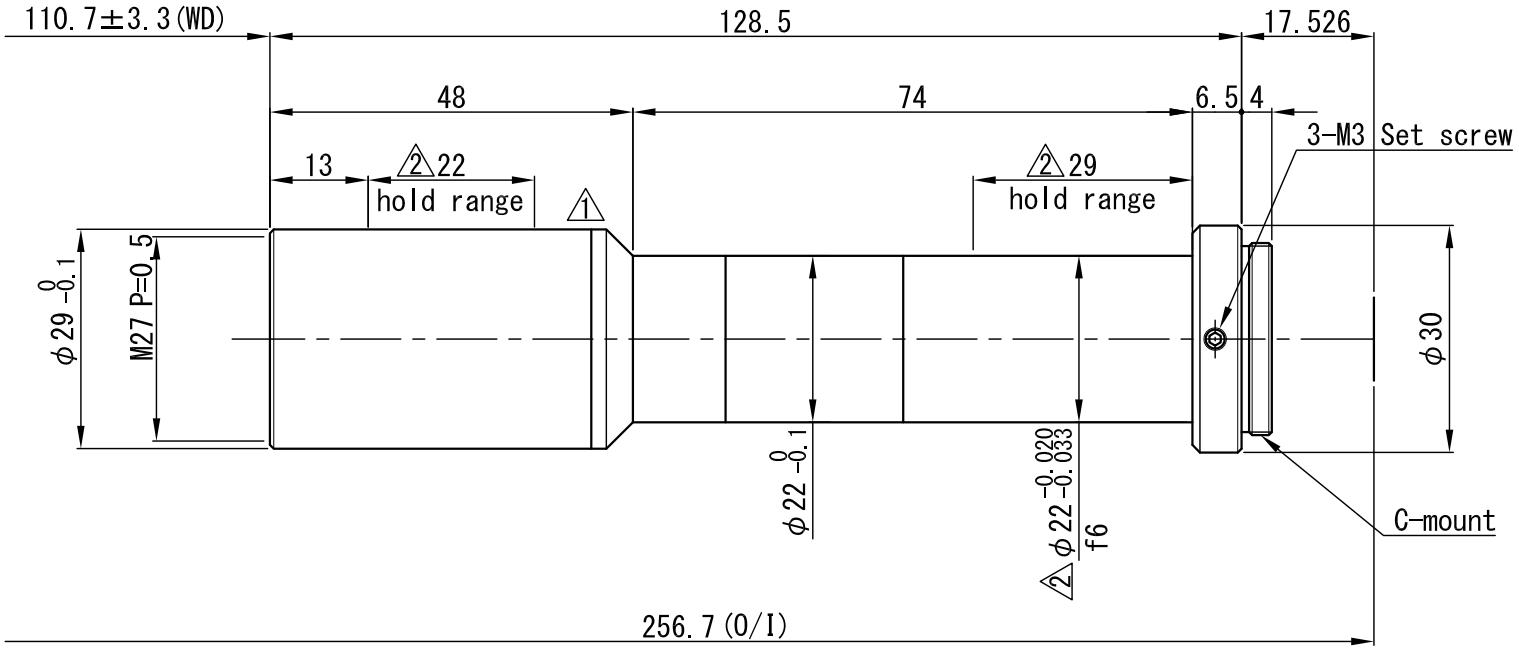

NO.×箇所	REVISION 訂正事項	DATE	NAME
△2 × 3	ﾎｰﾙﾄﾞ範囲･外径寸法追加	'20.10.06	R.H.
△1 × 1	外観部変更	16.11.29	T.T.
△ ×			
△ ×			
△ ×			

APPROVED	CHECKED	DESIGNED	DRAWN
T.A.	T.A.	T.A.	T.T.

MATERIAL 材料	–	CHAMFER 一般面取	–	QUANTITY 個数
TREATMENT 処理	–	FINISHING 仕上	–	
TREATMENT CONTACT 処理接点	–	DECENTRATION 偏芯	–	

TOLERANCES	A	B	C	S
OVER 250 UP TO 1000	±0.3	±0.5	±1.0	±0.2
OVER 63 UP TO 250	±0.2	±0.3	±0.6	±0.15
OVER 16 UP TO 63	±0.1	±0.2	±0.4	±0.1
OVER 0 UP TO 16	±0.05	±0.1	±0.2	±0.1

UNIT(mm)	ANGLE 角度	METHOD 図法	REMARK 適用（機種名）
	–		VS-TCH08-110
SCALE	1 / 1	NAME	DRAWING / 外観図
DATE	'11.04.27	DRAW NO.	ODTC0432A3