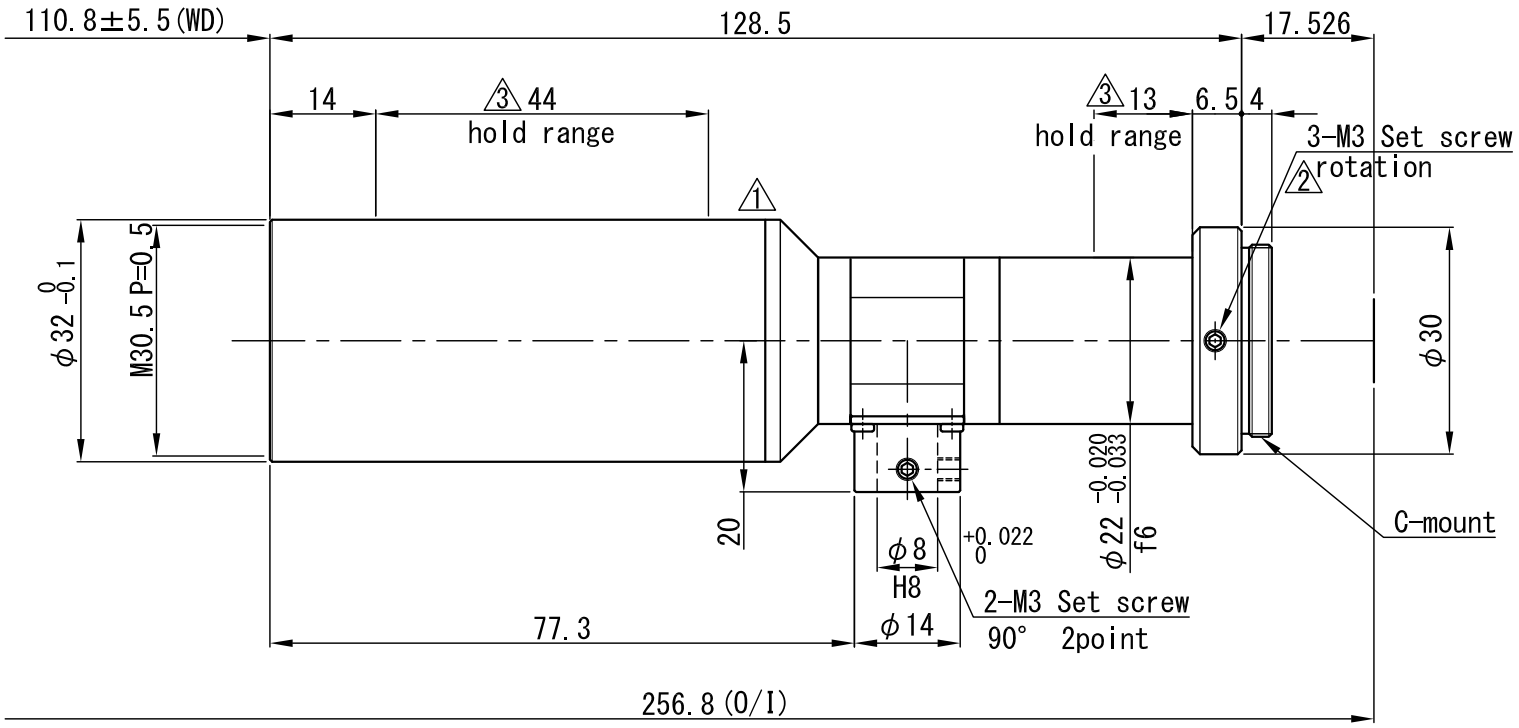

△×				APPROVED	CHECKED	MATERIAL 材料		−	CHAMFER 一般面取		−	QUANTITY 個数	
△×				T.A.	T.A.	TREATMENT 処理		−	FINISHING 仕上		−		−
△3× 2	ﾎｰﾙﾄﾞ範囲追加	'20.10.06	R.H.			TREATMENT CONTACT 処理接点		−	DECENTRATION 偏芯		−		
△2× 1	rotation表記追加	'19.03.03	T.F.	DESIGNED	DRAWN	OVER 250 UP TO 1000	±0.3	±0.5	±1.0	±0.2	UNIT(mm)	ANGLE 角度	METHOD 図法	REMARK 適用（機種名）	
△1× 1	外観部変更	16.11.29	T.T.	T.A.	T.T.	OVER 63 UP TO 250	±0.2	±0.3	±0.6	±0.15		−		VS-TCH05-110CO	
						OVER 16 UP TO 63	±0.1	±0.2	±0.4	±0.1	SCALE	1 / 1	NAME	DRAWING / 外観図	
NO.×箇所	REVISION 訂正事項	DATE	NAME			OVER 0 UP TO 16	±0.05	±0.1	±0.2	±0.1					
						TOLERANCES	A	B	C	S	DATE	'11.04.27	DRAW NO.	ODTC0438A4	