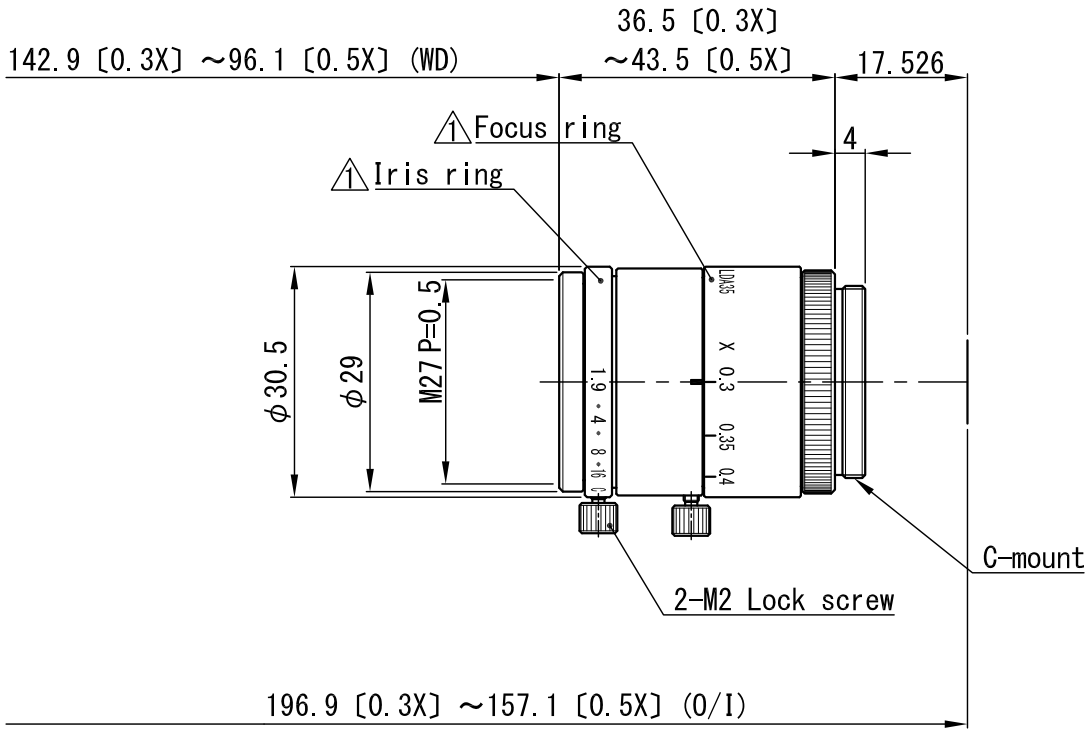

△×				APPROVED	CHECKED	MATERIAL 材料		–		CHAMFER 一般面取		–		QUANTITY 個数		
△×				T.A.	T.A.	TREATMENT 処理		–		FINISHING 仕上		–		–		
△×						TREATMENT CONTACT 処理接点		–		DECENTRATION 偏芯		–				
△×				DESIGNED	DRAWN	OVER 250 UP TO 1000	±0.3	±0.5	±1.0	±0.2	UNIT(mm)	ANGLE 角度	METHOD 図法	REMARK 適用（機種名）		
△× 2	操作リング表記追加	'19.01.17	T.F.	T.A.	M.M.	OVER 63 UP TO 250	±0.2	±0.3	±0.6	±0.15		–		VS-LDA35		
NO.×箇所	REVISION 訂正事項	DATE	NAME			OVER 16 UP TO 63	±0.1	±0.2	±0.4	±0.1	SCALE	1 / 1	NAME	DRAWING / 外観図		
						OVER 0 UP TO 16	±0.05	±0.1	±0.2	±0.1						
						TOLERANCES	A	B	C	S	DATE	'16.09.28	DRAW NO.	0DLD0045A2		