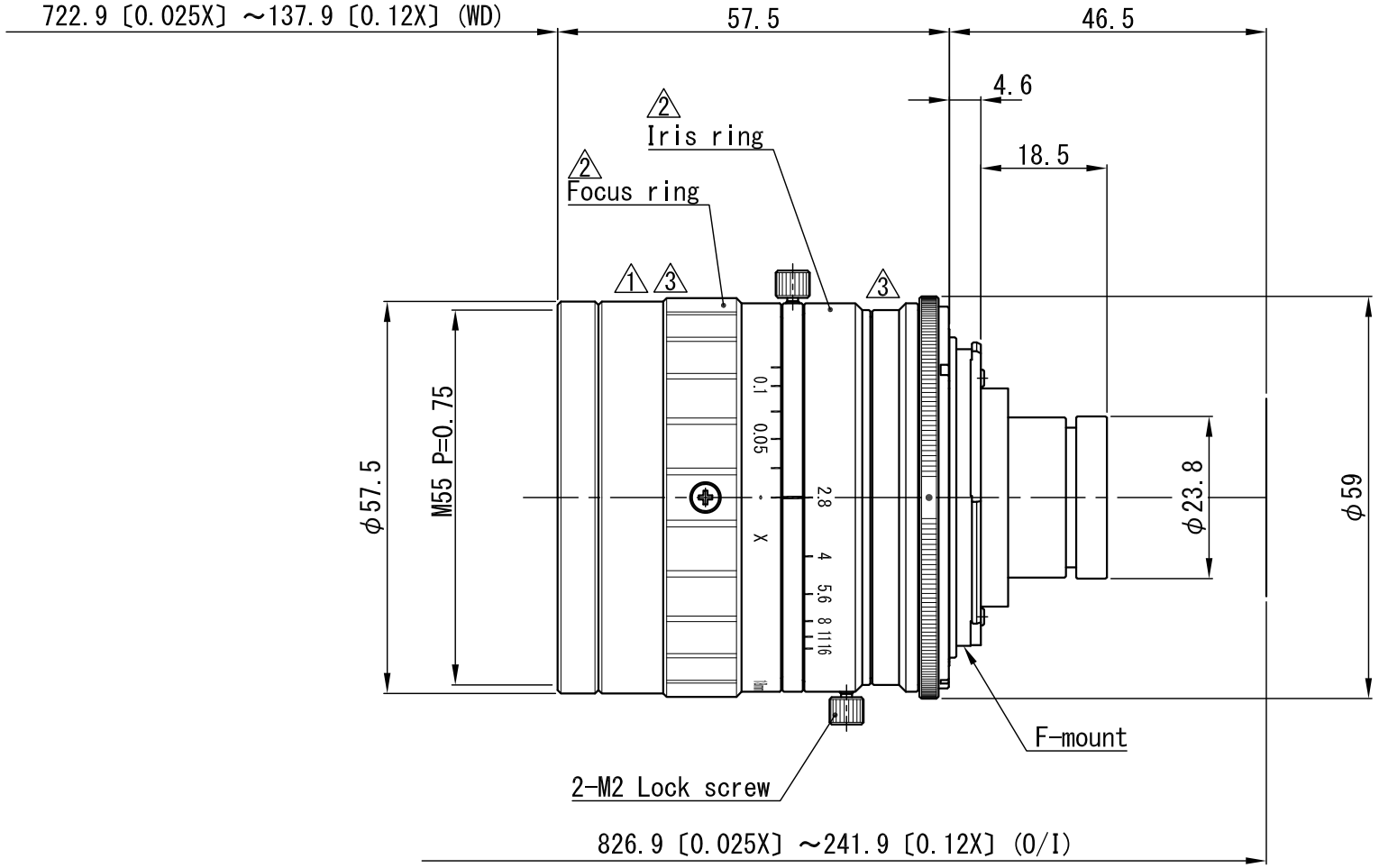

△×				APPROVED	CHECKED	MATERIAL 材料		–		CHAMFER 一般面取	–	QUANTITY 個数			
△×				T.A.	T.A.	TREATMENT 処理		–		FINISHING 仕上	–	–			
						TREATMENT CONTACT 処理接点		–		DECENTRATION 偏芯	–				
3× 2	フォーカスリング・マウントリング変更	'20.12.17	T.F.			OVER 250 UP TO 1000	±0.3	±0.5	±1.0	±0.2	UNIT(mm)	ANGLE 角度	METHOD 図法	REMARK 適用（機種名）	
2× 2	操作リング表記追加	'19.01.15	T.F.	DESIGNED	DRAWN	OVER 63 UP TO 250	±0.2	±0.3	±0.6	±0.15		–		VS-L1828/F	
1× 1	ﾛｰﾚｯﾄ位置変更	14.12.02	T.T.	T.A.	T.T.	OVER 16 UP TO 63	±0.1	±0.2	±0.4	±0.1	SCALE	1 / 1	NAME	DRAWING / 外観図	
NO.×箇所	REVISION 訂正事項	DATE	NAME			OVER 0 UP TO 16	±0.05	±0.1	±0.2	±0.1	DATE	'13.06.05	DRAW NO.	ODMC0264A4	
						TOLERANCES	A	B	C	S					