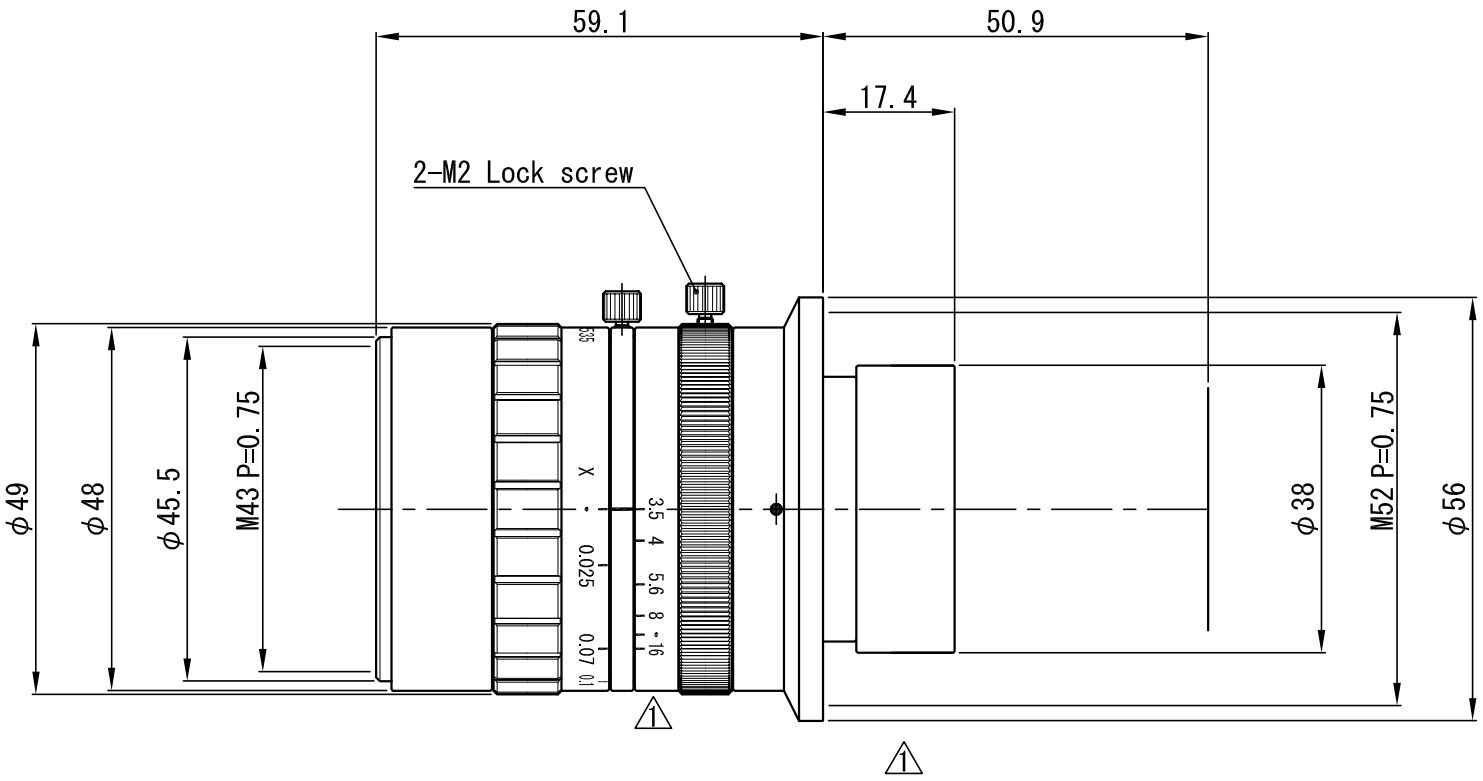

△×				APPROVED	CHECKED	MATERIAL 材料		–		CHAMFER 一般面取	–	QUANTITY 個数			
△×				T.A.	T.A.	TREATMENT 処理		–		FINISHING 仕上	–				
△×						TREATMENT CONTACT 処理接点		–		DECENTRATION 偏芯	–				
△×				DESIGNED	DRAWN	OVER 250 UP TO 1000	±0.3	±0.5	±1.0	±0.2	UNIT(mm)	ANGLE 角度	METHOD 図法	REMARK 適用（機種名）	
						OVER 63 UP TO 250	±0.2	±0.3	±0.6	±0.15		–		VS-HX5035	
				H.M.	H.M.	OVER 16 UP TO 63	±0.1	±0.2	±0.4	±0.1					
						OVER 0 UP TO 16	±0.05	±0.1	±0.2	±0.1	SCALE	1 / 1	NAME	外観図	
NO.×箇所	REVISION 訂正事項	DATE	NAME			TOLERANCES	A	B	C	S	DATE	'19.11.20	DRAW NO.	ODSV0190A2	
1× 2	彫刻(最小絞り)ヲ変更、Fﾏｳﾝﾄ ヲ除去	'20.03.25	H.M.												