品番	品　　名	材　料	個数	記　　事

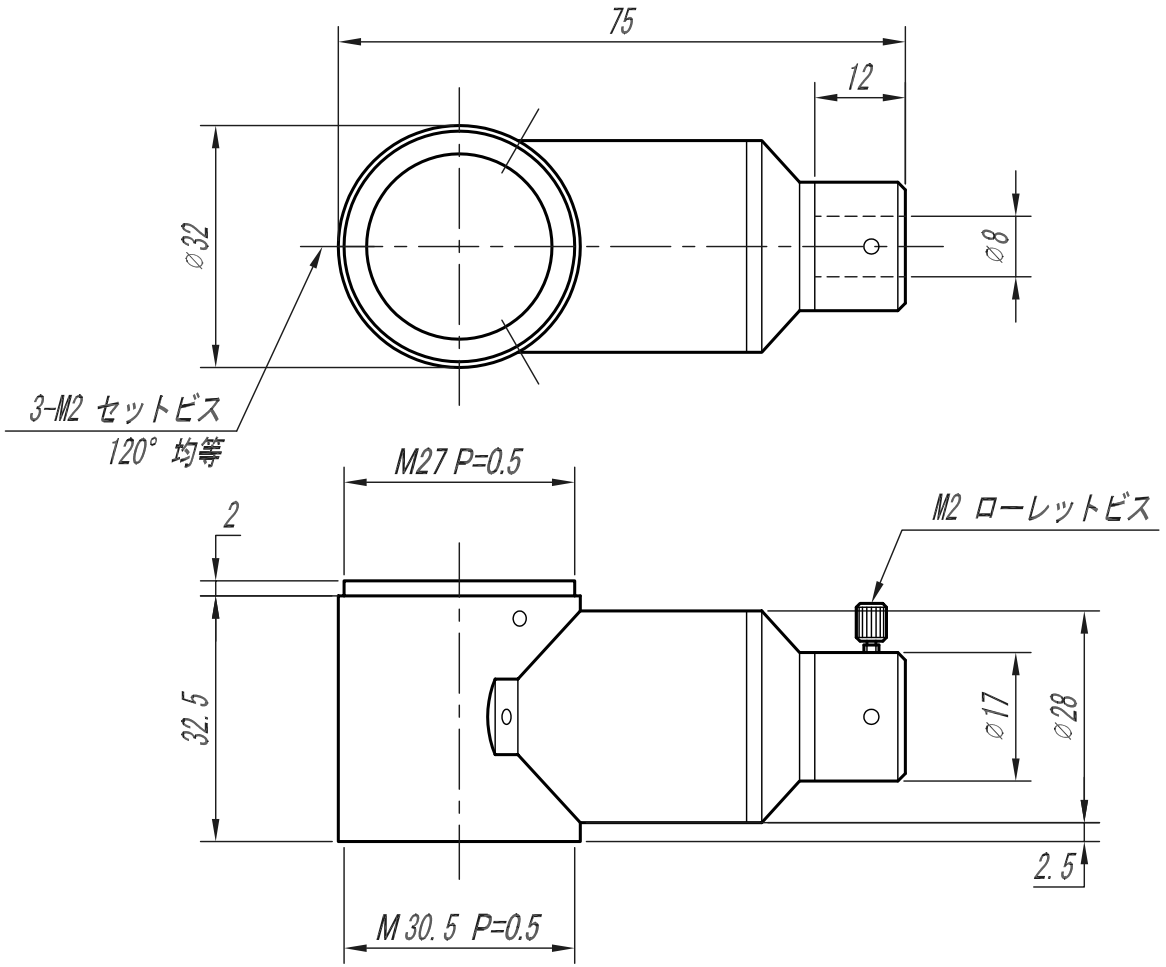

				APPROVED	CHECKED	MATERIAL 材料	FINISH/ROUGHNESS 仕上程度	HEAT TREATMENT 熱処理	SURFACE TREATMENT 表面処理	QUANTITY 個数
△				J. A.	T. A.					
△										
△				DESIGNED	DRAWN					
△				T. T.	T. M.					
	DATE	EXCH NO.	REVISION 変更記事							

OVER 250 UP TO 1000	±0.3	±0.5	±1.0	±0.2	UNIT (mm)
OVER 63 UP TO 250	±0.2	±0.3	±0.6	±0.15	
OVER 16 UP TO 63	±0.1	±0.2	±0.4	±0.1	
OVER 0 UP TO 16	±0.05	±0.1	±0.2	±0.1	SCALE 1 / 1
TORERANCES	A	B	C	S	DATE '03.08.13

ANGLE 角度	METHOD 図法	REMARK 適用（機種名）
		VS-HM270
NAME		外　観　図
DRAW NO.		ODAD0028A1