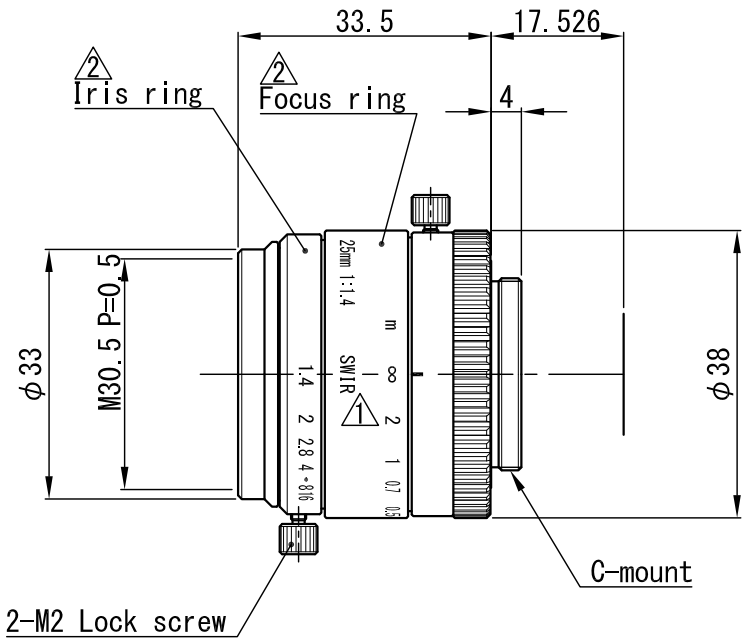

NO.×箇所	REVISION　訂正事項	DATE	NAME
△×			
△×			
△×			
2△× 2	操作リング表記追加	'19.01.17	T.F.
1△× 1	SWIRｼｰﾙから彫刻へ変更	'18.04.17	M.M.

APPROVED	CHECKED
T.A.	T.A.
DESIGNED	DRAWN
T.A.	T.T.

MATERIAL　材料	−	CHAMFER　一般面取	−	QUANTITY　個数
TREATMENT　処理	−	FINISHING　仕上	−	−
TREATMENT CONTACT　処理接点	−	DECENTRATION　偏芯	−	

TOLERANCES	A	B	C	S
OVER 250 UP TO 1000	±0.3	±0.5	±1.0	±0.2
OVER 63 UP TO 250	±0.2	±0.3	±0.6	±0.15
OVER 16 UP TO 63	±0.1	±0.2	±0.4	±0.1
OVER 0 UP TO 16	±0.05	±0.1	±0.2	±0.1

UNIT(mm)	ANGLE　角度	METHOD　図法	REMARK　適用（機種名）
	−		VS-2514H1-SWIR
SCALE	1 / 1	NAME	外観図
DATE	'16.10.11	DRAW NO.	ODSV0153A3