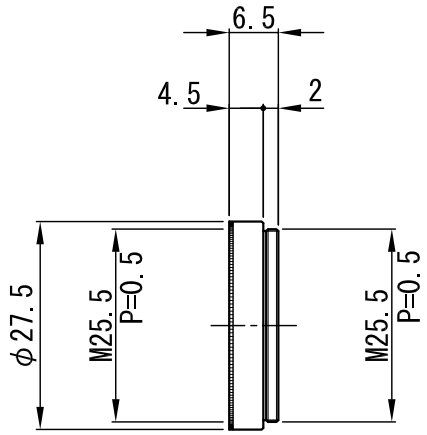

※下記機種は外観寸法共通

SV-UV330-255、SV-IR255、SV-R64-255、SV-B440-255、SV-VC700-255、SV-VC800-255

NO.×箇所	REVISION 訂正事項	DATE	NAME
△×			
△×			
△×			
△×			
△×			

APPROVED	CHECKED	DESIGNED	DRAWN
S.U.	S.U.	S.U.	M.M.

MATERIAL 材料	−	CHAMFER 一般面取	−	QUANTITY 個数	−
TREATMENT 処理	−	FINISHING 仕上	−		
TREATMENT CONTACT 処理接点	−	DECENTRATION 偏芯	−		

TOLERANCES	A	B	C	S
OVER 250 UP TO 1000	±0.3	±0.5	±1.0	±0.2
OVER 63 UP TO 250	±0.2	±0.3	±0.6	±0.15
OVER 16 UP TO 63	±0.1	±0.2	±0.4	±0.1
OVER 0 UP TO 16	±0.05	±0.1	±0.2	±0.1

UNIT(mm)

SCALE 1 / 1

DATE '17.07.04

ANGLE 角度	METHOD 図法	REMARK 適用（機種名）
−		SV-□□□-255(UV_IR_R64_B_VCseries)

NAME 外観図

DRAW NO. ODFL0092A1