Confidential

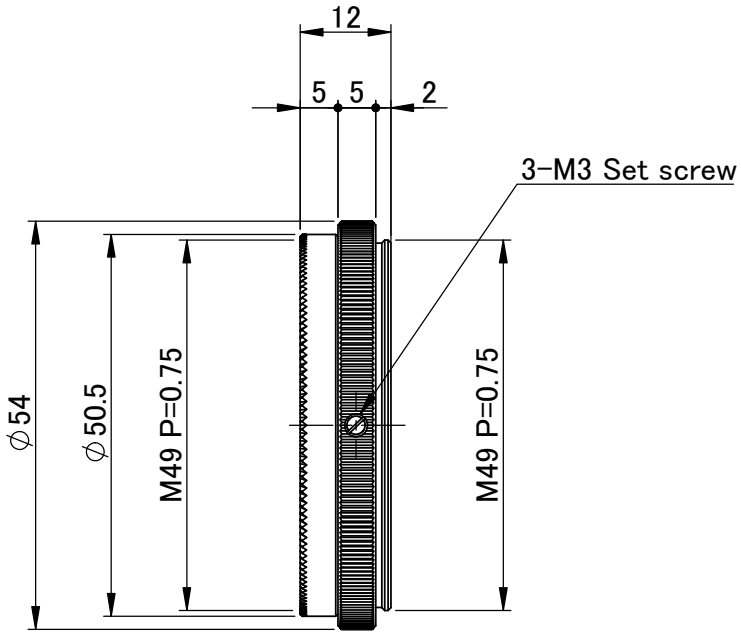

MATERIAL 材料	–	CHAMFER 一般面取	–
TREATMENT 処理	–	FINISHING 仕上	–
TREATMENT CONTACT 処理接点	–	DECENTRATION 偏芯	–

UNIT: mm

METHOD 図法

APPROVED	CHECKED	DESIGNED	DRAWN
竹澤	松田	宮下	宮下

TOLERANCE 一般公差	–
ANGLE 角度	–
SCALE	1:1
DATE	'23.10.05

REMARK 適用(機種名)	SV-PLA490
NAME	DRAWING/外観図
DRAW NO.	M2150A-A00100

NO.× 箇所	REVISION 訂正事項	DATE	NAME
△×			