Confidential

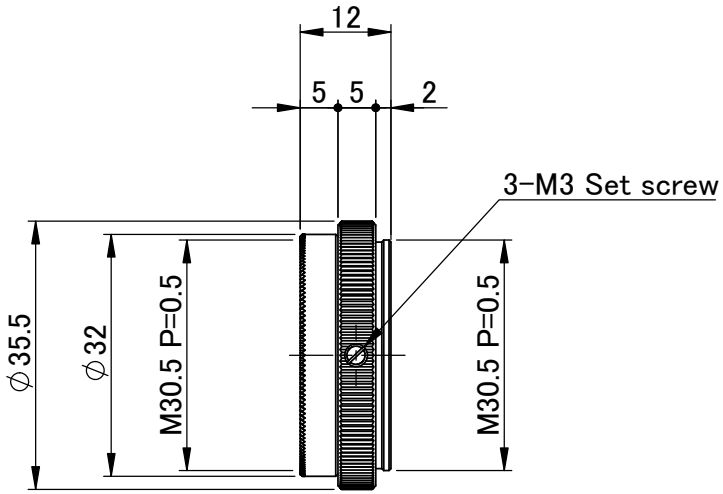

MATERIAL 材料		–		CHAMFER 一般面取	–	UNIT	METHOD 図法			
TREATMENT 処理		–		FINISHING 仕上	–	mm				
TREATMENT CONTACT 処理接点		–		DECENTRATION 偏芯	–					
APPROVED	CHECKED	DESIGNED	DRAWN	TOLERANCE 一般公差	–	REMARK 適用(機種名)	SV-PLA305			
				ANGLE 角度	–	NAME	DRAWING/外観図			
竹澤	松田	宮下	宮下	SCALE	1:1					
				DATE	'23.10.04	DRAW NO.	M2143A-A00100			

△×			
NO.× 箇所	REVISION 訂正事項	DATE	NAME