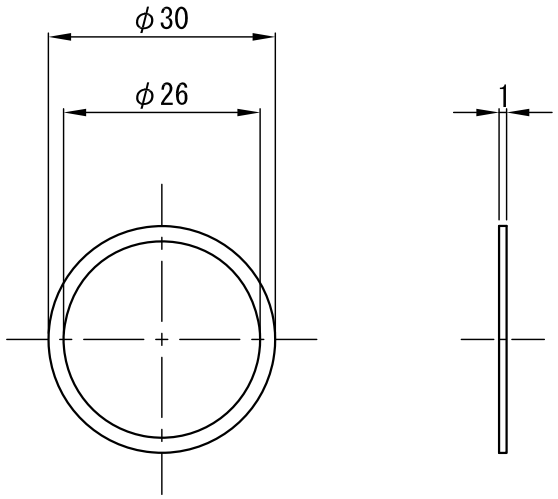

△				APPROVED	CHECKED	MATERIAL 材料		−		CHAMFER 一般面取		−		QUANTITY 個数			
△						TREATMENT 処理		−		FINISHING 仕上		−					
△				−	−	TREATMENT CONTACT 処理接点		−		DECENTRATION 偏芯		−		−			
△						OVER 250 UP TO 1000	±0.3	±0.5	±1.0	±0.2	UNIT(mm)	ANGLE 角度	METHOD 図法		REMARK 適用（機種名）			
△				DESIGNED	DRAWN	OVER 63 UP TO 250	±0.2	±0.3	±0.6	±0.15		−			SV−EXR1			
△						OVER 16 UP TO 63	±0.1	±0.2	±0.4	±0.1	SCALE	1 / 1	NAME		外観図			
	DATE	EXCH NO.	REVISION 変更記事	T.T.	M.Y.	OVER 0 UP TO 16	±0.05	±0.1	±0.2	±0.1	DATE	'11.05.24	DRAW NO.		ODSV0013A1			
						TOLERANCES	Ⓐ	B	C	S								