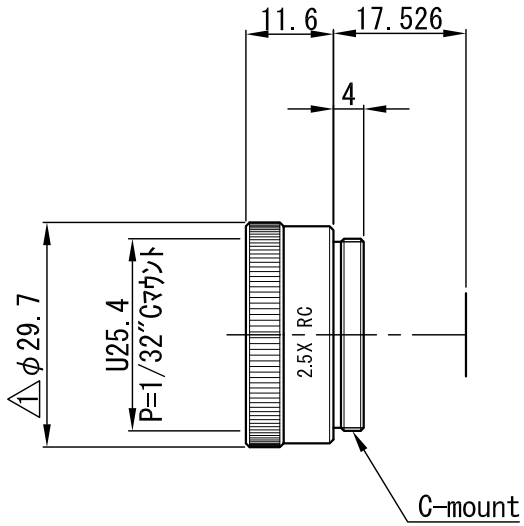

NO.×箇所	REVISION　訂正事項	DATE	NAME
△×1	寸法訂正	'19.11.29	T.F.
△×			
△×			
△×			
△×			

APPROVED	CHECKED
T.A.	T.A.
DESIGNED	DRAWN
T.A.	T.T.

MATERIAL 材料	−	CHAMFER 一般面取	−	QUANTITY 個数
TREATMENT 処理	−	FINISHING 仕上	−	
TREATMENT CONTACT 処理接点	−	DECENTRATION 偏芯	−	

TOLERANCES	A	B	C	S
OVER 250 UP TO 1000	±0.3	±0.5	±1.0	±0.2
OVER 63 UP TO 250	±0.2	±0.3	±0.6	±0.15
OVER 16 UP TO 63	±0.1	±0.2	±0.4	±0.1
OVER 0 UP TO 16	±0.05	±0.1	±0.2	±0.1

UNIT(mm)	ANGLE 角度	METHOD 図法	REMARK 適用（機種名）
	−		SV-2.5X
SCALE	1 / 1	NAME	外観図 / DRAWING
DATE	'13.07.08	DRAW NO.	0DAD0003A2