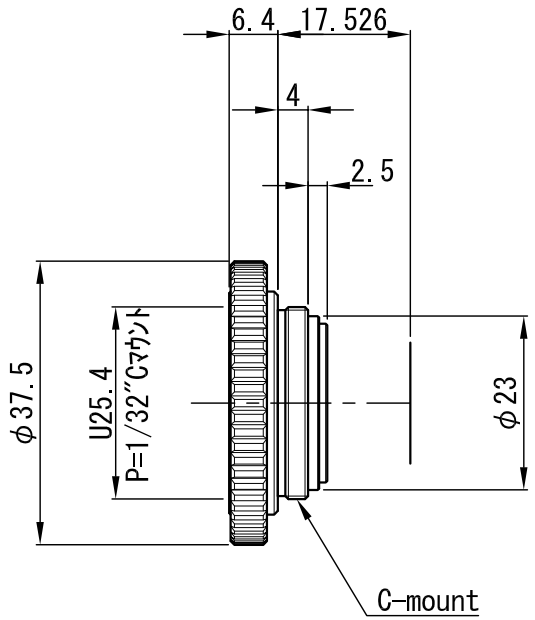

△×				APPROVED	CHECKED	MATERIAL 材料		−	CHAMFER 一般面取		−	QUANTITY 個数			
△×				T.A.	T.A.	TREATMENT 処理		−	FINISHING 仕上		−	−			
△×						TREATMENT CONTACT 処理接点		−	DECENTRATION 偏芯		−				
△×				DESIGNED	DRAWN	OVER 250 UP TO 1000	±0.3	±0.5	±1.0	±0.2	UNIT(mm)	ANGLE 角度	METHOD 図法	REMARK 適用（機種名）	
△×						OVER 63 UP TO 250	±0.2	±0.3	±0.6	±0.15		−		SV-1.5X-1	
△×				T.A.	T.T.	OVER 16 UP TO 63	±0.1	±0.2	±0.4	±0.1	SCALE	1 / 1	NAME	外観図	
NO.×箇所	REVISION 訂正事項	DATE	NAME			OVER 0 UP TO 16	±0.05	±0.1	±0.2	±0.1	DATE	'15.04.07	DRAW NO.	ODADO133A1	
						TOLERANCES	A	B	C	S					